PROFILE FÜR GARDEROBEN: P02G

MERKMALE
Profil für Kleiderschränke mit Kleiderstange. Die Version P02G ist mit glatten Seiten und einem festen Gehäuse für den LED-Streifen das Basisprodukt. **Maximalgewicht: 10 kg/m.**

VERWENDBAR MIT LED-STREIFEN MIT EINER MAXIMALEN BREITE VON:
10 mm.

LEISTUNGSAUFNAHME MAXIMAL:
15W/m

MATERIAL
Profil aus 6063-Aluminium mit Abdeckung aus weißem Polycarbonat.

INBEGRIFFENES ZUBEHÖR
Jedes 3-Meter-Profil ist mit 3 Paar Endkappen und 3 Paar Halterungen für die Wandmontage ausgestattet.

MONTAGE
Jedes 3-Meter-Profil ist mit 3 Paar Endkappen und 3 Paar Halterungen für die Wandmontage ausgestattet.

VERPACKUNG
Lieferumfang: 5 Stück 3-Meter-Profile inklusive Abdeckung und Zubehör. Weiteres Zubehör ist über separate Artikelnummern erhältlich; die Halterung für die Befestigung an der Decke ist mit separater Artikelnummer erhältlich.

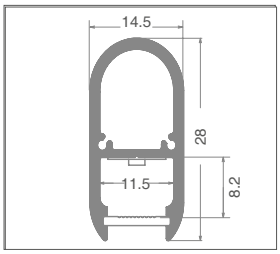

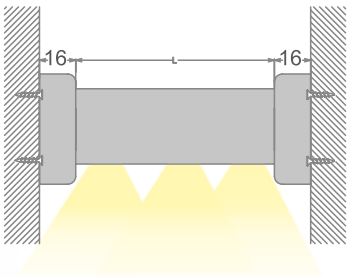

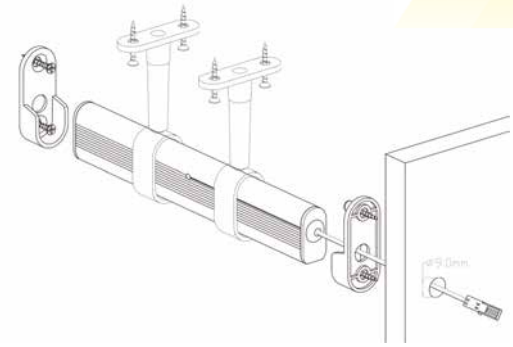

Zuschneiden von Project-Profilen nach Maß*:

Bearbeitungsfestpreis pro Stück VA04

* Inklusive Montagezubehör.

IP20

art	Beschreibung	L1	H	L	8011905	
P02G-S-PF-300 ◆	Profil mit Abdeckung aus PC und Zubehör	14,5	28	3000	912895	1 / 5

MAX 10mm

PC

◆ Wird eingestellt

art	Beschreibung	8011905	
P02/03G-A-EC ◆	3+3 Endkappen aus PC, Farbe Silber, und seitliche Montagehalterung	912901	1

art	Beschreibung	8011905	
P02/03G-A-FS ◆	3 Paar Halterungen aus Metall für die Montage an der "Decke" (Höhe 71 mm) (Empfohlen wird ein Kit pro Meter)	912918	1

◆ Wird eingestellt